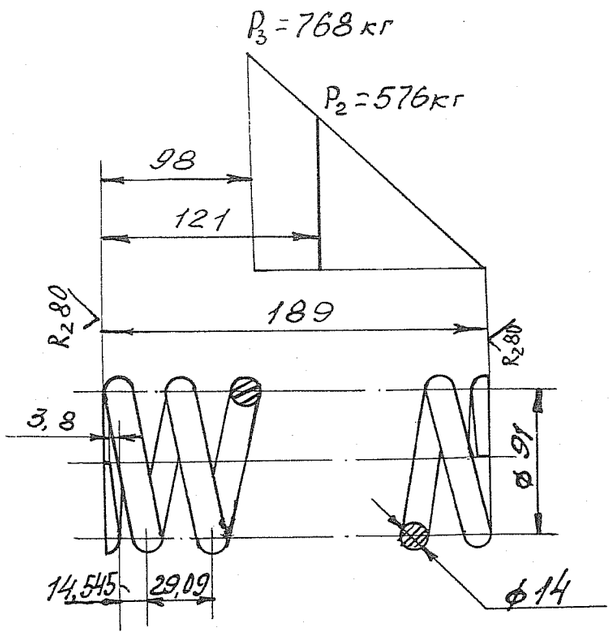

1. Наружный диаметр пружины – 105мм
2. Длина развернутой пружины – 2184мм
3. Число рабочих витков – 6
4. Число витков полное – 7,5
5. Направление навивки пружины:
   - правое – 50 шт.
   - левое – 50 шт.

Технические требования

1. Острые кромки притупить
2. Термообработка калить HRC 46÷52
3. Класс точности 3
4. Группа II
5. Изготовление испытание и приемка пружин по РМ 23-61

1.1.27654

Пружина МР75.4173-60С2 ТУ 14-12-39-73

~~1.1.10974~~

					Коксовый цех	МР75.4173.		
Изм	Лист	№ докум.	Подп.	Дата	Пружина головки механизма отвинчивания	Лит.	Масса	М-б
Разраб.		Снегирь	Н.Сн			И	2,627	—
						Лист 1	Листов 1	
					Сталь 60С2 ГОСТ 7419-74	Авдеевский КХЗ МЧМ УССР		